Ein platzsparendes Klick Siphon

M80005 t/m M80600

MONDIAL

Anleitung zur korrekten Anwendung unserer Klick Siphon Systeme. Hier erklären wir Ihnen, wie Sie in nur wenigen Schritten, unsere Klick Siphons richtig einsetzen.

Ein platzsparendes Klick Siphon von nur 6,7 cm. Mit Solid Surface Abdeckung in 14 Farben oder klassisch Chrom.

Mit diesem Klick Siphon gewinnen Sie Platz in Ihrer Schublade sowie eine Vielzahl an neuen Optionen!

Schritt 1

Schritt 2

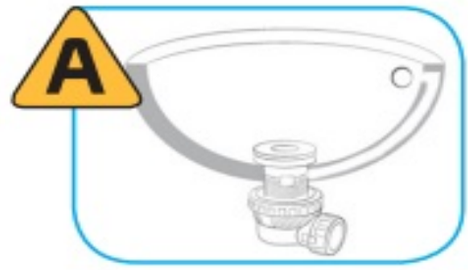
A

Clic!

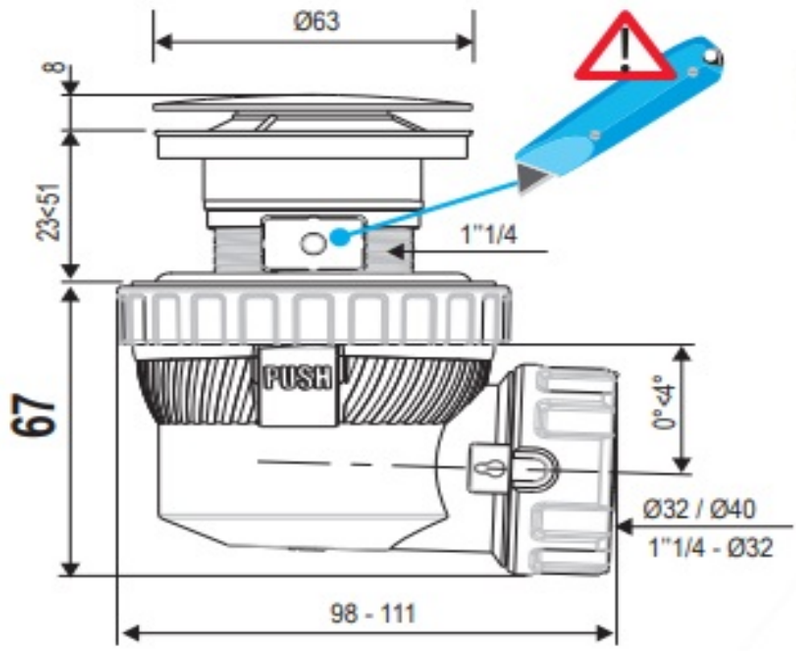
Ø63
8
23<51
1"1/4
67
PUSH
0°<4°
Ø32 / Ø40
1"1/4 - Ø32
98 - 111

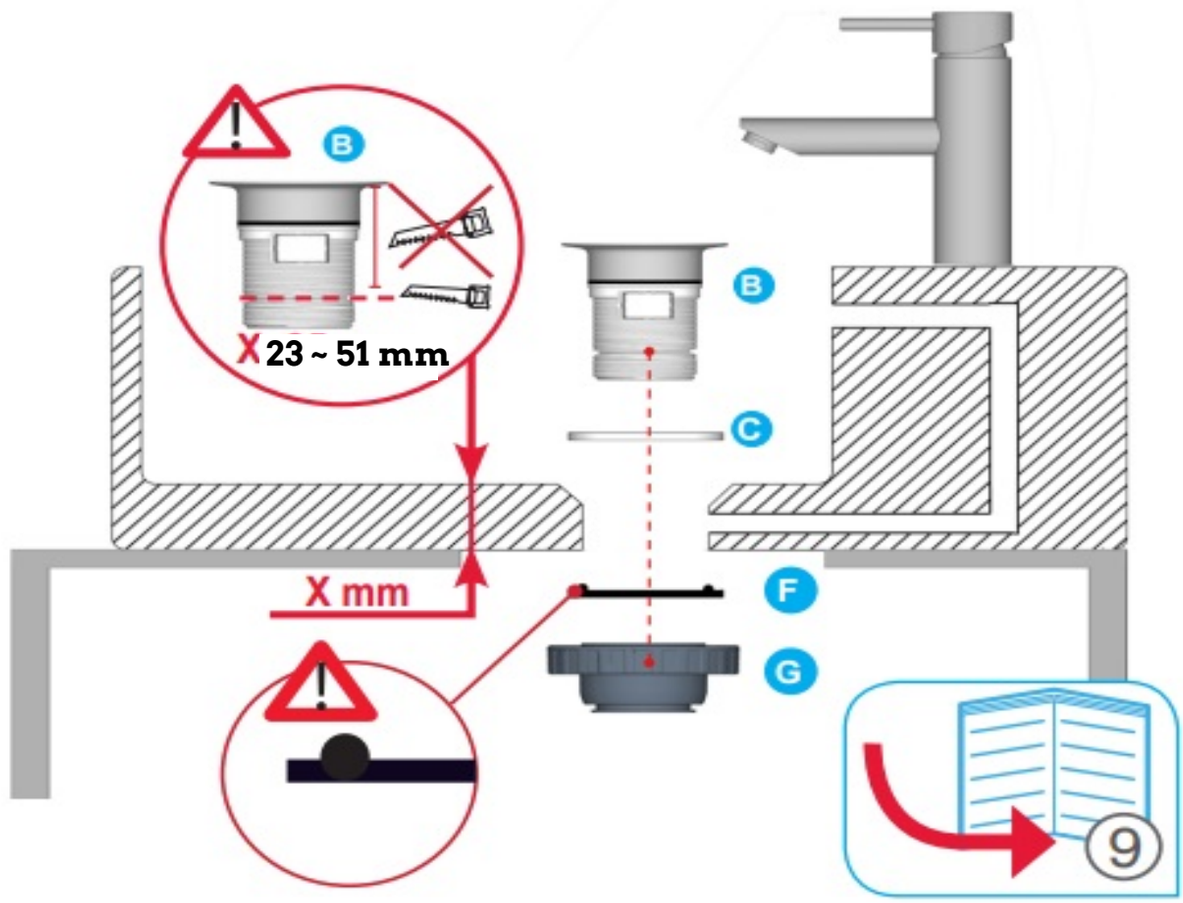
B
X 23 ~ 51 mm
B
C
X mm
F
G
9

Schritt 3

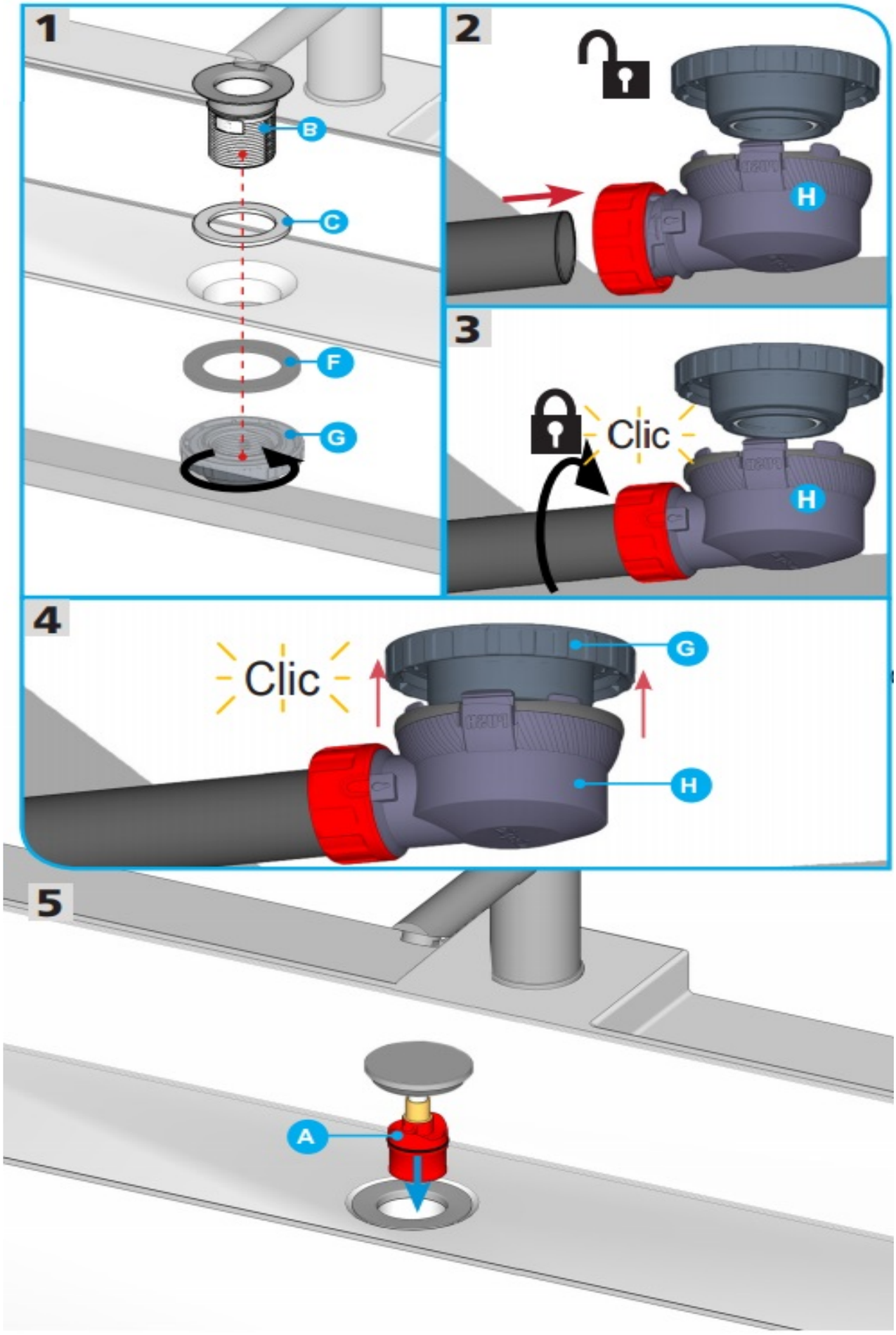
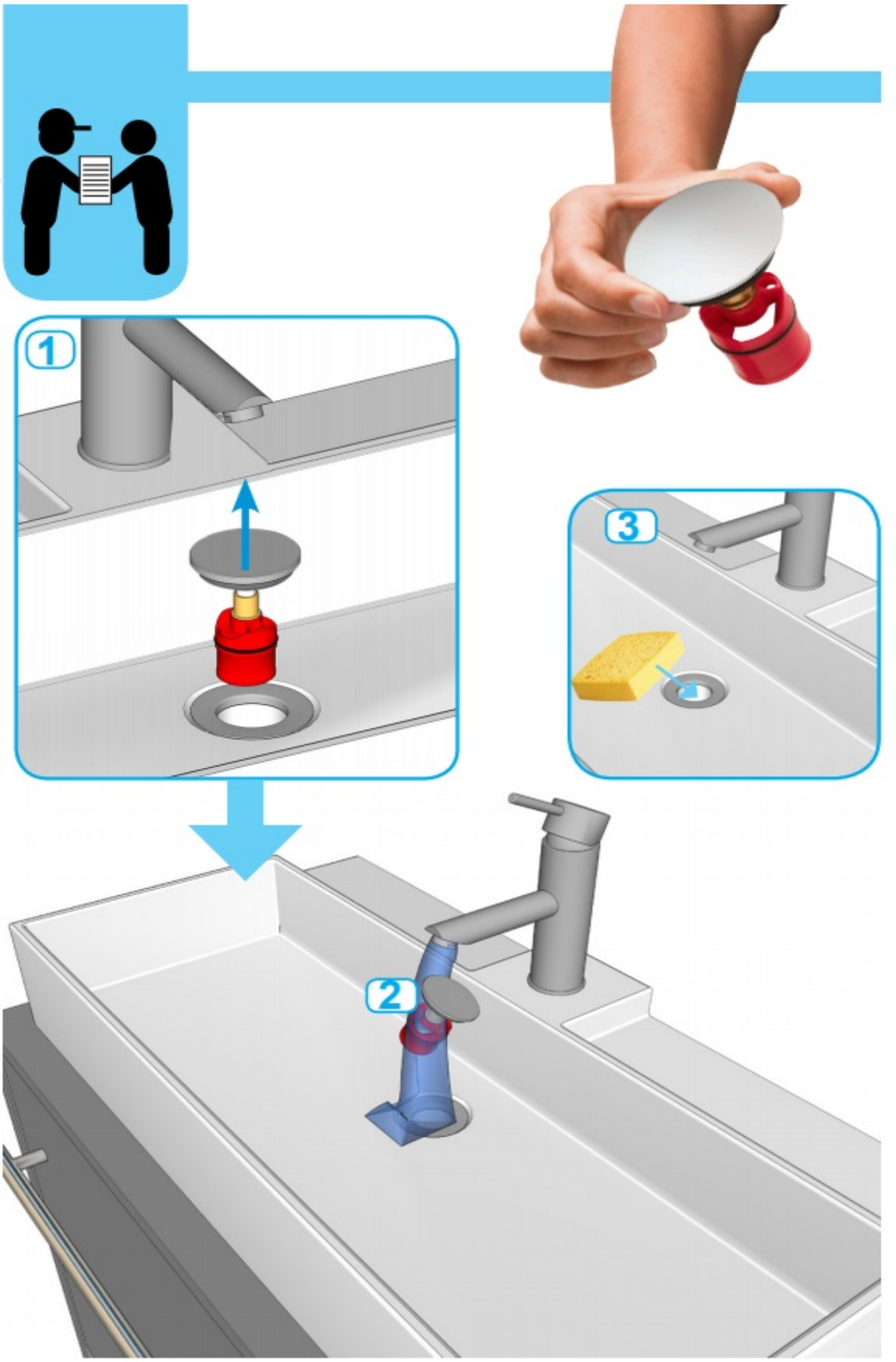
Schritt 4